АДАМКО
КОНТРОЛС



Тел.: +7 (812) 313-22-07

Сайт: stock.adamko-controls.ru

ООО "Адамко Контролс"

Компания «Адамко Контролс» работает в области объёмного гидропривода и разработки гидросистем. Для нас не бывает маленьких и больших заказчиков. В первую очередь мы рассматриваем любого клиента в качестве нашего партнера, что позволяет нам долгое время сохранять хорошую репутацию.

Поставляем

- Компоненты гидравлических систем от ведущих производителей Европы, США и Китая
- Электрогидравлические драйверы (усилители ШИМ), контроллеры для гидравлических клапанов и гидрораспределителей с пропорциональными управлением
- Джойстики для гидрораспределителей
- Опорно-поворотные устройства (ОПУ) с червячным приводом

Проектируем и производим

- Гидравлические блоки клапанов (манифольды, гидропанели)
- Гидравлические насосные станции
- Станции жидкой смазки
- Насосные установки
- Гидроцилиндры
- Гидросистемы и оборудование

Осуществляем

- Модернизацию гидрооборудования и пуско-наладочные работы
- Подбор функциональных аналогов гидравлических компонентов

Гидравлические комплектующие от нашей компании — это качество, проверенное временем!

Тел.: +7 (812) 313-22-07 Сайт: stock.adamko-controls.ru

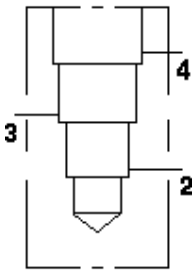

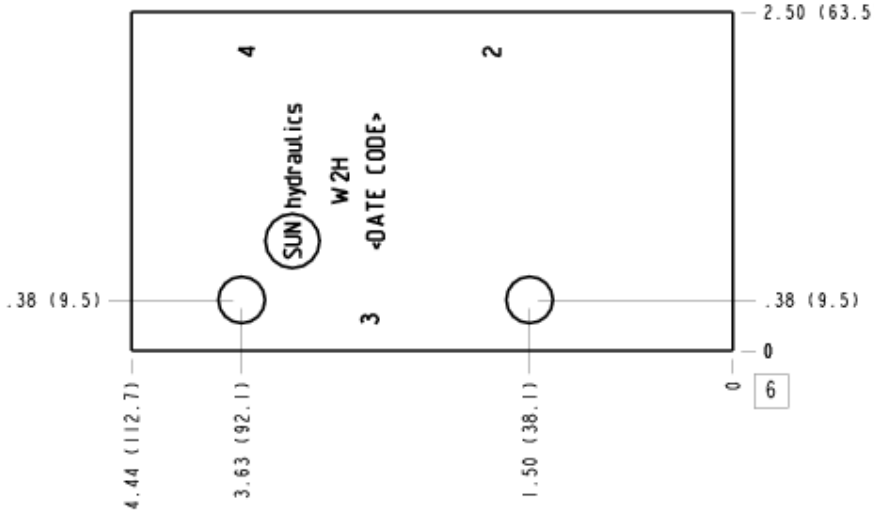

TECHNICAL DATA

Body Type	Line mount
Interface	None
Body Features	Ninety degree
Mounting Hole Diameter	8.6 mm
Mounting Hole Depth	Through
Mounting Hole Quantity	2
Open Cavities	1
Cavity	T-31A
Port Size	3/8" BSPP
Model Weight	0.50 kg.

NOTES

Important: Carefully consider the maximum system pressure. The pressure rating of the manifold is dependent on the manifold material, with the port type/size a secondary consideration. Manifolds constructed of aluminum are not rated for pressures higher than 3000 psi (210 bar), regardless of the port type/size specified.

© 2025 Sun Hydraulics

PORT DESIGNATORS

Modifiers	Ports
W2H, /10, /11	All Ports: 3/8" BSPP;

CONFIGURATION OPTIONS
Model Code Example: W2H

MODIFIER

6061-T651 Aluminum, Buna-N

/10 6061-T651 Aluminum, Buna-N, Black Anodize - Per MIL SPEC 8625F Type II, Class II

/11 6061-T651 Aluminum, Buna-N, Clear Anodize - Per MIL SPEC 8625F Type II, Class I

/S 65-45-12 Ductile Iron, Buna-N, Dewatering Oil

/S3 65-45-12 Ductile Iron, Buna-N, Trivalent Clear Zinc with Top Sealer

/S4 65-45-12 Ductile Iron, Buna-N, Chem. Black

/S5 65-45-12 Ductile Iron, Buna-N, Electroless Nickel

MANIFOLD FACES

FACE GRID

1	2	3	4
5	6	7	8
9	10	11	12

Face 2

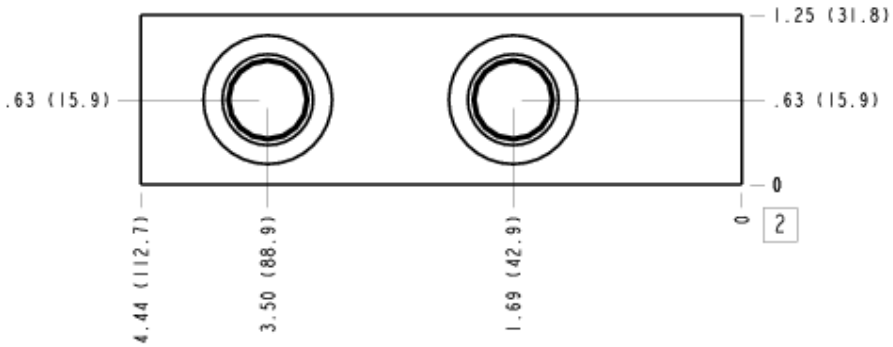

© 2025 Sun Hydraulics

Face 5

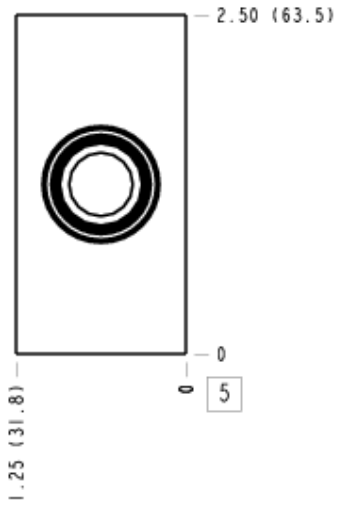

Face 6

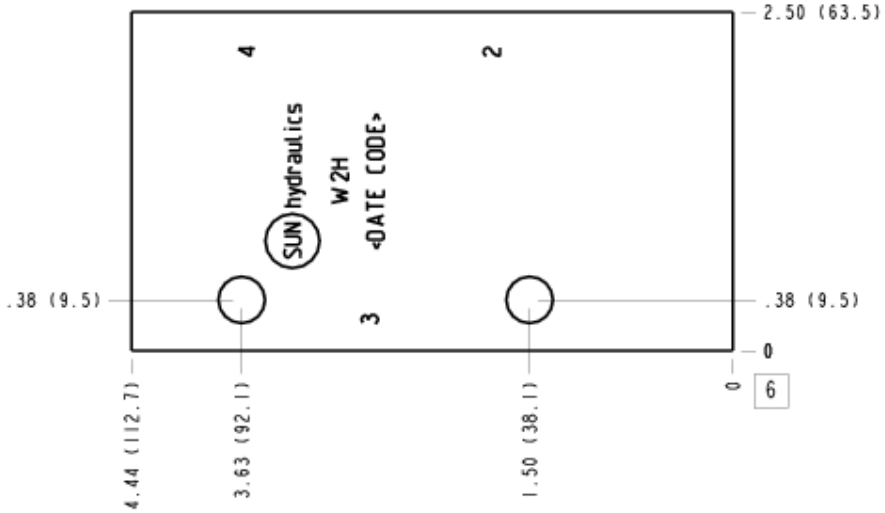

Face 10

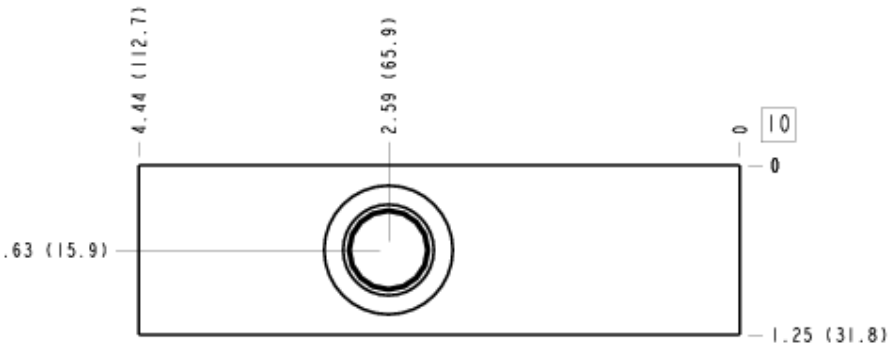

© 2025 Sun Hydraulics